Lifestyle Serie / Neu im Programm

ProofVision 43 Zoll wetterfester Monitor / TV Gerät

- High Definition (HD) Display
- Antireflektierende Front
- Timerfunktion
- Full HD TV tripple Tuner
- Standard VESA Halterung
- Lesbar bei Tageslicht
- IP66 Zertifiziert
- 700cd/m² Helligkeit
- Audio- / Video-Eingänge
- LG Qualitätspanel
- LED Hintergrundbeleuchtung
- Plug and Play
- Hoher Betrachtungswinkel
- Lüfterlose Temperaturregelung
- 2 Jahre Garantie
- Eingebauter Verstärker

ProofVision

"Making it work in challenging conditions"

Lüfterlose Technologie

Kompakte und attraktive Lösungen für den Außenbereich. Alle Proofvision Geräte verfügen über ein komplettes Aluminiumgehäuse, das anders wie vergleichbare Produkte auf dem Markt, gänzlich ohne laute Lüftersysteme auskommt.

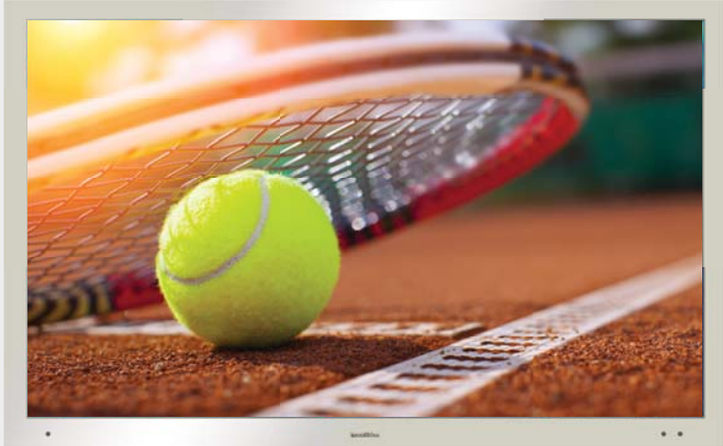

Antireflektierendes Display mit hoher Helligkeit

Mit dem leistungsstarken und blendfreiem 700cd/m² Display können Sie auch bei direkter Tageslichteinstrahlung Ihre Lieblingssendung genießen. Zum Vergleich, normale Fernseher haben lediglich eine Helligkeit von ca. 300cd/m² und sind damit nicht für den Außenbereich geeignet .

Super schlankes Design

Alle Modelle verfügen über ein schlankes und ansprechendes Gehäuse und sind bis zu 50% leichter als durchschnittliche Outdoor-Bildschirme. Proofvision bietet eine der kompaktesten und attraktivsten Lösungen auf dem Outdoor-Markt.

FULL HD Qualitäts LED Displays von LG

Für unsere Produkte verwenden wir ausschließlich qualitativ hochwertige LED-Displays, um unseren Kunden ein hohes Maß an Zuverlässigkeit bei jedem Wetter gewährleisten zu können.

ANWENDUNGEN

Ideal für...

- Garten
- Boote & Yachten
- Hotel/Gastronomie
- Themenparks
- Schwimmbereich innen & außen
- Einkaufszentren

und Vieles mehr...

www.proofvision.co.uk und www.iad-gmbh.de

ProofVision

"Making it work in challenging conditions"

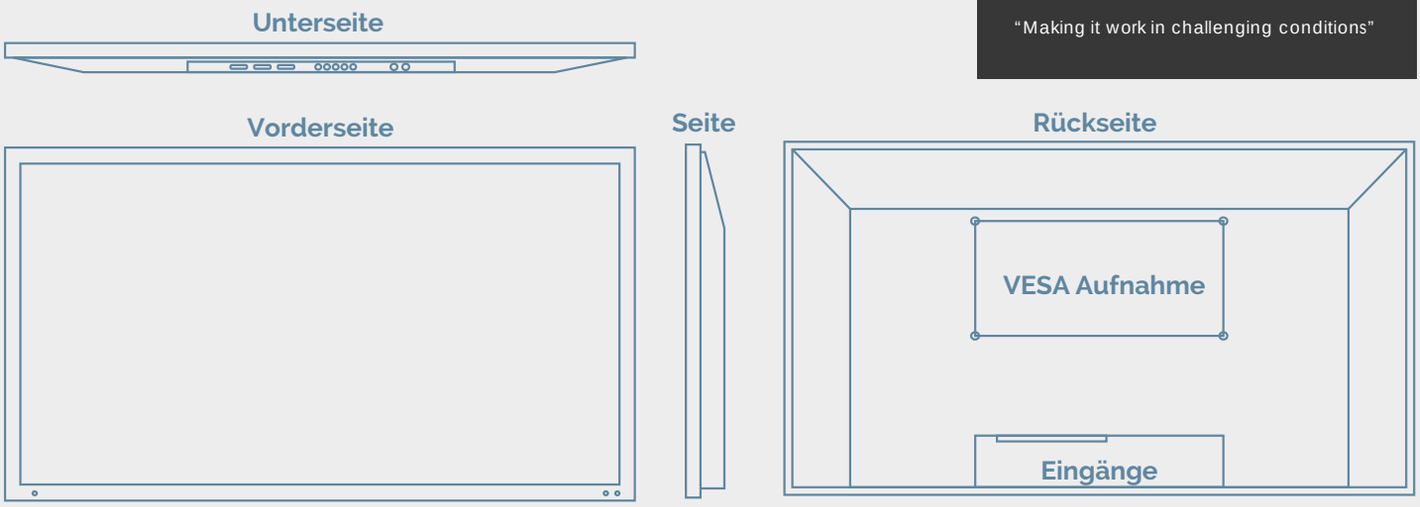

TECHNISCHE SPEZIFIKATIONEN

Display Größe	43"	YPbPr	1Gruppe
Maximale Auflösung	1920x1080	HDMI	2
Bildverhältnis	16:9	RF	1
Kontrast Verhältnis	5000:1	RS232	1PC (optional)
Helligkeit	700 cd/m2	IR Out	1PC (optional)
Betrachtungswinkel	178° /178° (H/V)	PC Audio	1
Front Material	Gebürstetes Aluminium	USB	1
Farbe	Front Silber	Audio Out/Kopfhörer	1
Maximaler Stromverbrauch	≤120W	Eingebauter Verstärker	Ja (15W+15W output)
Eingangsspannung	AC 90 – 240V	Wasserfeste Fernbedienung	1
TV System	PAL B/G/SECAM/ NTSC(optional)	VESA Standard	200x200mm
Signal Eingang	Analog + DVB-T/T2/S/S2/C	VESA Schrauben	4PCS
Audio System	D/K,B/G,I,M	Anschlußbox	Ja
Mehrsprachiges OSD	Ja	Betriebstemperaturen	-20° bis 60° C
VGA	1x	Abmessungen	583x970x69mm
AV	1Gruppe	Betriebsstunden/Tag	16Stunden normal /20Std.max.

ProofVision

"Making it work in challenging conditions"

ZUBEHÖR

Wetterfeste Lautsprecher von Niles

Outdoor TV Hülle

Schwenkbare Halterung

Feste Halterung

Auf Anfrage...

- Befestigungsstange
- Tischhalterung
- Deckenmontage
- Wetterfeste HDMI Kabel
- Schutzscheibe
- Geräte der AIRE Serie von 32' bis 75' Zoll bis 2000cd/m² Helligkeit & 16/7 Betrieb

IAD
International Audio Distribution

IAD GmbH
Johann-Georg-Halske-Str.11
DE 41352 Korschenbroich
Tel.: +49 (0)2161-61783-0
Fax: +49 (0) 2161-61783-50
www.iad-gmbh.de
info@iad-gmbh.de